www.apc.com

Manual del Usuario **Español**

APC S mart-UPS®

1000VA/1500VA
230VCA/120VCA/100VCA

750XL/1000XL
230VCA/120VCA

Sistema de alimentación ininterrumpida en torre

990-1074B 01/2006

Introducción

American Power Conversion Corporation (APC) es el fabricante líder nacional e internacional de los más avanzados sistemas alimentación ininterrumpida, conmutadores redundantes, programas para la administración de energía y equipos afines. Los productos de APC protegen el hardware, el software y los datos contra alteraciones en el suministro eléctrico en oficinas comerciales y gubernamentales de todo el mundo.

El sistema de alimentación ininterrumpida (SAI) de APC ha sido creado para evitar que los apagones totales o parciales, las caídas de tensión y la sobretensión afecten a su computadora y a otros valiosos equipos electrónicos. El sistema de alimentación ininterrumpida filtra las pequeñas fluctuaciones en la línea de la red pública y aísla a su equipo de las grandes fluctuaciones, desconectándolo internamente de la línea de la red pública. El SAI suministra constantemente energía proveniente de su batería interna hasta que la línea de la red pública regrese a niveles seguros o se descargue la batería.

1: INSTALACIÓN

Lea la hoja sobre medidas de seguridad antes de instalar el SAI.

Desembalaje

Inspeccione el SAI inmediatamente después de recibirlo. APC ha diseñado un material de embalaje altamente resistente para su producto. A pesar de ello, durante el envío pueden producirse accidentes y daños. Si observa daños, informe a su distribuidor y a la compañía de transporte.

El material de embalaje es reciclable; guárdelo para volver a usarlo o deséchelo en forma adecuada.

Inspeccione el contenido de la caja. La caja de envío contiene el SAI y un paquete con la documentación del producto con un disco compacto, un cable serial, un cable USB, la documentación y una hoja sobre medidas de seguridad.

Modelos de 230V: Se incluyen dos cables de puente IEC y un enchufe conector para la red pública para usar en servidores con cables eléctricos conectados en forma permanente.

El SAI se envía con la batería desconectada.

Colocación del SAI

El SAIs es pesado. Seleccione un lugar que sea suficientemente resistente para soportar el peso.

No haga funcionar el SAI si hay demasiado polvo o si la temperatura o la humedad están fuera de los límites especificados.

COLOCACIÓN

0°- 40°C (32°-104°F)
0-95% de humedad relativa

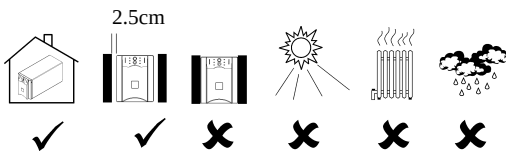

Conexión del equipo y de la electricidad al SAI

PANEL TRASERO DEL SISTEMA SMART-UPS

MODELOS DE 230V

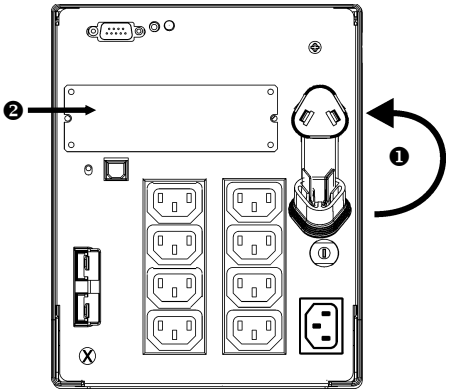

MODELOS DE 120V/100V

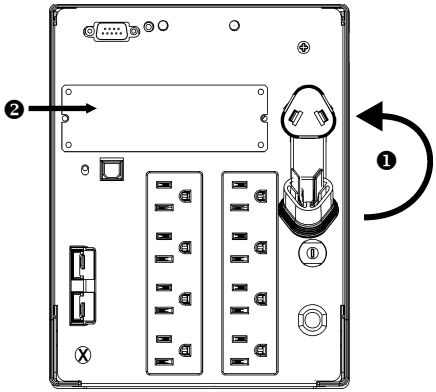

1. **Enchufe el conector de la batería❶.**
2. Conecte el equipo al SAI. Nota: No conecte una impresora láser al SAI. Las impresoras láser consumen mucha más energía que otro tipo de equipo y pueden sobrecargar el SAI.
3. Añada todo otro accesorio optativo en la ranura Smart-Slot ❷.
4. Use el cable eléctrico y enchufe el SAI únicamente en un receptáculos trifilar y bipolar, con conexión a tierra. No use cables de extensión.
   - *Modelos de 230V*: Se incluye un conector para la red pública que puede usarse en servidores con cables eléctricos conectados en forma permanente.
   - *Modelos de 120V/100V*: El cable eléctrico está conectado permanentemente al panel trasero del SAI.
5. Encienda todo el equipo conectado. Si desea usar el SAI como interruptor principal de encendido y apagado, compruebe que todo el equipo conectado esté encendido. El equipo no se encenderá hasta que el SAI sea encendido.
6. Para encender el SAI, pulse el botón (Test) situado en el panel delantero.
   - El SAI carga la batería carga cuando está conectado a la corriente de línea. La batería se carga al 90% de su capacidad durante las primeras tres horas de funcionamiento normal. ***No*** espere que la batería funcione durante todo el tiempo previsto durante este período de carga inicial.
   - *Modelos de 120V:* Inspeccione el indicador de fallos en el cableado del sitio situado en el panel trasero. Este indicador se ilumina si se ha enchufado el SAI en un tomacorriente de la corriente de línea incorrectamente cableado. Consulte la sección *Resolución de problemas* de este manual.
7. Si desea disponer de seguridad adicional en el sistema de computadora, instale PowerChutePlus®, el programa de diagnóstico y administración de energía del SAI.

CONECTORES BÁSICOS

Puerto serial

Puerto USB

Se pueden usar programas de administración de energía y paquetes de interfaz con el SAI. **Use sólo los paquetes de interfaz entregados o autorizados por APC.**

Use el cable suministrado por APC para conectarse al puerto serial. NO use un cable de interfaz serial común ya que el mismo es incompatible con el conector del SAI.

El equipo dispone de puerto serial y USB pero no es posible usar ambos simultáneamente.

Conector del paquete de batería externo

Modelos XL: Use el conector del paquete de batería para conectar los paquetes de batería externos optativos. Estas unidades aceptan hasta diez paquetes de batería externos.

En el sitio Web de APC en www.apc.com/support encontrará el número del modelo correcto del paquete de batería externo para su SAI.

Tornillo TVSS

El SAI posee un tornillo supresor de sobrecargas momentáneas que se utiliza para conectar el conductor de conexión a tierra en dispositivos de supresión de sobrecargas, tales como teléfonos y protectores de líneas de red.

Cuando conecte el cable de conexión a tierra, desconecte la unidad del tomacorriente de la red pública.

2: FUNCIONAMIENTO

PANEL DELANTERO DEL SISTEMA SMART-UPS

Encendido

Apagado

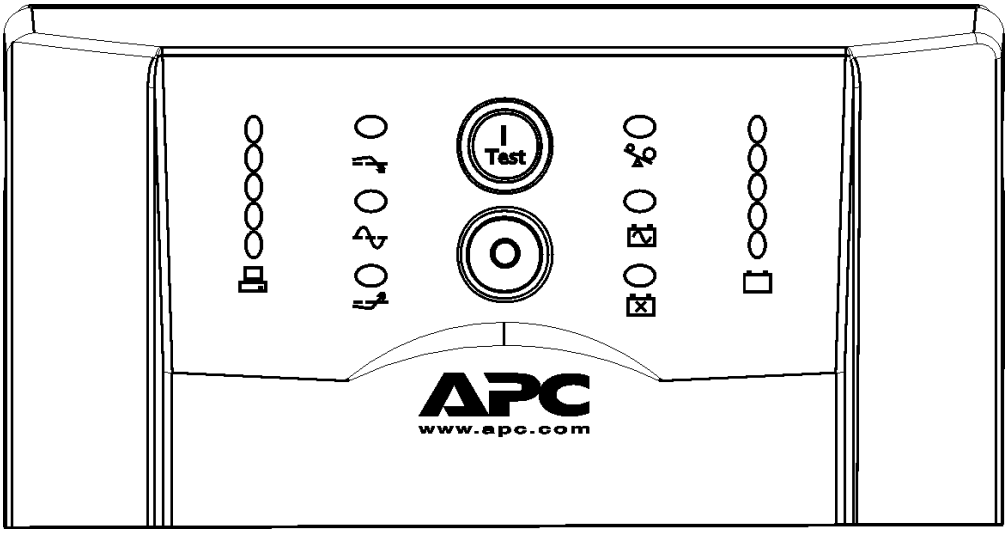

Carga

120V	230V/100V
84%	84%
67%	67%
50%	50%
33%	33%
16%	16%
Load	

Carga de la batería

120V	230V/100V
96%	96%
72%	72%
48%	48%
24%	24%
0%	0%
Battery Charge	

En línea

Este indicador se ilumina cuando el SAI está suministrando energía de la red pública al equipo conectado. Si el indicador no está iluminado, significa que el SAI está apagado o está suministrando energía de la batería.

Reducción del voltaje

Este indicador se ilumina para indicar que el SAI está compensando el voltaje alto de la red pública.

Aumento del voltaje

Este indicador se ilumina para indicar que el SAI está compensando el voltaje bajo de la red pública.

Energía de la batería

Cuando se ilumina el indicador de *energía de la batería*, significa que el SAI está suministrando energía de la batería al equipo conectado. En ese caso, el SAI activará una alarma sonora consistente en cuatro pitidos cada 30 segundos.

Sobrecarga

Cuando se detecta una sobrecarga, el SAI emite un tono sostenido de alarma y se ilumina este indicador.

Reemplazo de la batería

Si se detectan problemas durante la prueba automática de la batería, el SAI emitirá sonidos cortos durante un minuto y se iluminará el indicador que solicita el *reemplazo de la batería*. Consulte la sección *Resolución de problemas* de este manual.

Batería desconectada

El indicador de *reemplazo de la batería* se ilumina intermitentemente y se emite un pitido corto cada dos segundos, para indicar que la batería está desconectada.

Prueba automática

El SAI realiza una prueba automática durante el encendido y cada dos semanas a partir del encendido (período predeterminado).

Durante esta prueba, el SAI hace funcionar brevemente el equipo conectado, suministrando energía de la batería.

Si el SAI detecta problemas, encenderá el indicador luminoso de *reemplazo de la batería* y continuará funcionando inmediatamente con el voltaje de línea. El equipo conectado no será afectado por el resultado negativo de una prueba. Vuelva a cargar la batería durante 24 horas y realice otra prueba. Si la prueba vuelve a detectar problemas, es necesario sustituir la batería.

Prueba manual

Para iniciar la prueba, mantenga presionado el botón Test durante unos segundos.

Funcionamiento con la batería

Cuando falla el suministro de energía de la red pública, el SAI suministra automáticamente energía de la batería y hace sonar cuatro pitidos cada 30 segundos.

Para silenciar únicamente esta alarma del SAI, presione el botón Test (situado en el panel delantero). Si no se restaura el suministro eléctrico de la red pública, el SAI continuará suministrando energía al equipo conectado hasta agotar la carga de la batería.

Si no usa PowerChute, deberá guardar manualmente los archivos y apagar el equipo antes de que se apague el SAI.

DETERMINACIÓN DEL TIEMPO DE FUNCIONAMIENTO RESTANTE EN LA BATERÍA

La vida útil de la batería del SAI depende del uso y del ambiente. En general, se recomienda cambiar las baterías una vez cada tres años. En el sitio Web de APC en www.apc.com, encontrará los tiempos de duración de la batería.

3: OPCIONES CONFIGURABLES POR EL USUARIO

NOTA: PARA MODIFICAR ESTAS OPCIONES SE DEBE USAR EL PROGRAMA POWERCHUTE ENVIADO O LAS TARJETAS OPTATIVAS PARA ACCESORIOS SMART SLOT.			
FUNCIÓN	***VALOR PREDETERMINADO DE FÁBRICA***	***OPCIONES DISPONIBLES***	***DESCRIPCIÓN***
Prueba automática	Cada 14 días (336 horas)	Cada 7 días (168 horas), Sólo al arranque, Sin prueba	Esta función permite establecer el intervalo que empleará el SAI para realizar la prueba. En el manual del programa hallará más información.
Identificación del SAI	UPS_IDEN	Hasta ocho caracteres para definir el SAI	Use este campo para identificar en forma única al SAI (por ejemplo, use el nombre del servidor o el lugar en que se encuentra) para la administración en una red
Fecha del último reemplazo de batería	Fecha de fabricación	Fecha del reemplazo de la batería mm/dd/aa	Reinicie esta fecha cuando reemplace el módulo de la batería.
Capacidad mínima antes de regresar de un cierre	0 %	15%, 30%, 45%, 50%, 60%, 75%, 90%	El SAI cargará las baterías hasta el porcentaje especificado antes de regresar de un cierre.
Sensibilidad del voltaje Si el SAI detecta distorsiones en el voltaje de línea, transfiere el funcionamiento a la batería para proteger al equipo conectado. Si la calidad del suministro eléctrico no es buena, el SAI puede transferir frecuentemente el funcionamiento a la batería. Si el equipo conectado puede funcionar normalmente en esas condiciones, reduzca el valor de la sensibilidad para ahorrar la carga de la batería y aumentar la vida útil de la misma.	high medium low	Luz brillante: la sensibilidad al voltaje del SAI es *alta* (valor predeterminado). Luz opaca: la sensibilidad del SAI es *intermedia*. Apagado: El intervalo de advertencia de batería con poca carga es de alrededor de ocho minutos.	Para cambiar la sensibilidad del SAI, pulse el botón de *sensibilidad del voltaje* (situado en el panel trasero). Para hacerlo, use un objeto puntiagudo como por ejemplo, un lápiz. El nivel de sensibilidad se puede cambiar utilizando el programa PowerChute.

NOTA: PARA MODIFICAR ESTAS OPCIONES SE DEBE USAR EL PROGRAMA POWERCHUTE ENVIADO O LAS TARJETAS OPTATIVAS PARA ACCESORIOS SMART SLOT.			
FUNCIÓN	***VALOR PREDETERMINADO DE FÁBRICA***	***OPCIONES DISPONIBLES***	***DESCRIPCIÓN***
Control de la alarma	Activado	Silencioso, Desactivado	El usuario puede silenciar una alarma activada o todas las alarmas en forma permanente.
Demora de cierre	90 segundos	0, 180, 270, 360, 450, 540, 630 segundos	Esta función permite establecer el intervalo que debe transcurrir entre el momento en que el SAI recibe el comando de cierre y el momento en que se efectúa el mismo.
Advertencia de batería con poca carga. La interfaz de PowerChute realiza un cierre automático y sin intervención del usuario cuando a la batería le queda carga para aproximadamente dos minutos (opción predeterminada).	☼ 2 min. ☼ 5 min. ● 8 min.	Luz brillante: El intervalo de advertencia de poca carga en la batería es de aproximadamente dos minutos. Luz suave: El intervalo de advertencia de poca carga en la batería es de aproximadamente cinco minutos. Apagado: El intervalo de advertencia de poca carga en la batería es de aproximadamente ocho minutos. Las opciones disponibles son: 2, 5, 8, 11, 14, 17, 20, 23 minutos.	Cuando a la batería le queden dos minutos de carga, los pitidos que advierten acerca de la batería con poca carga son continuos. Para modificar el valor predeterminado para el intervalo de advertencia, presione el botón de *sensibilidad del voltaje* (use un objeto puntiagudo como por ejemplo, un lápiz) mientras presiona y sostiene el botón (Test) (situado en el panel delantero).
Demora sincronizada con encendido	0 segundos	60, 120, 180, 240, 300, 360, 420 segundos	Antes de encenderse, el SAI esperará el tiempo especificado después que se restablezca la energía de la red pública (por ejemplo, para evitar sobrecargar los circuitos secundarios).

NOTA: PARA MODIFICAR ESTAS OPCIONES SE DEBE USAR EL PROGRAMA POWERCHUTE ENVIADO O LAS TARJETAS OPTATIVAS PARA ACCESORIOS SMART SLOT.			
FUNCIÓN	***VALOR PREDETERMINADO DE FÁBRICA***	***OPCIONES DISPONIBLES***	***DESCRIPCIÓN***
Punto alto de transferencia	*Modelos de 230V:* 253VCA *Modelos de 120V:* 127VCA *Modelos de 100V*: 108VCA	*Modelos de 230V:* 257, 261, 265VCA *Modelos de 120V:* 130, 133, 136VCA *Modelos de 100V:* 110, 112, 114VCA	Para evitar utilizar innecesariamente la batería, establezca un punto alto de transferencia más alto si el voltaje de la red pública es crónicamente alto y sabe que el equipo conectado puede funcionar en dichas condiciones.
Punto bajo de transferencia	*Modelos de 230V:* 208VCA *Modelos de 120V:* 106VCA *Modelos de 100V*: 92VCA	*Modelos de 230V:* 196, 200, 204VCA *Modelos de 120V:* 97, 100, 103VCA *Modelos de 100V*: 86, 88, 90VCA	Establezca un punto bajo de transferencia más bajo si el voltaje de la red pública es crónicamente bajo y sabe que el equipo conectado puede tolerar dichas condiciones.
Voltaje de salida	*Modelos de 230V:* 230VCA	*Modelos de 230V:* 220, 240VCA	El usuario puede seleccionar el voltaje de salida SÓLO en los *modelos de 230V*.

4: ALMACENAMIENTO, MANTENIMIENTO Y TRANSPORTE

Almacenamiento

Guarde el SAI cubierto y en la posición que tendría si estuviera funcionando, en un lugar fresco y seco, con las baterías totalmente cargadas.

A -15 a +30 °C (+5 a +86 °F), cargue la batería del SAI cada seis meses.
A +30 a +45 °C (+86 a +113 °F), cargue la batería del SAI cada tres meses.

Reemplazo del módulo de la batería

Este SAI tiene un módulo de batería fácilmente reemplazable en funcionamiento. El reemplazo es un procedimiento seguro, aislado de peligros eléctricos. Se puede dejar el SAI y el equipo conectado encendido para el siguiente procedimiento. Comuníquese con su distribuidor o póngase en contacto con APC en el sitio Web, www.apc.com/support, para obtener información sobre el reemplazo de los módulos de la batería.

STOP

Una vez que la batería está desconectada, el equipo conectado deja de estar protegido de interrupciones en el suministro de energía.

Tenga cuidado cuando realice los pasos descritos a continuación ya que el módulo de la batería es pesado.

EXTRACCIÓN DEL MARCO DELANTERO Y DEL MÓDULO DE LA BATERÍA

Paso 1

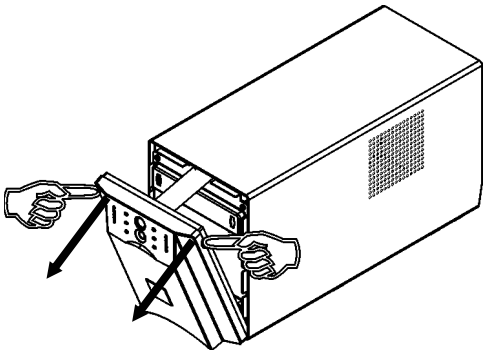

Paso 2

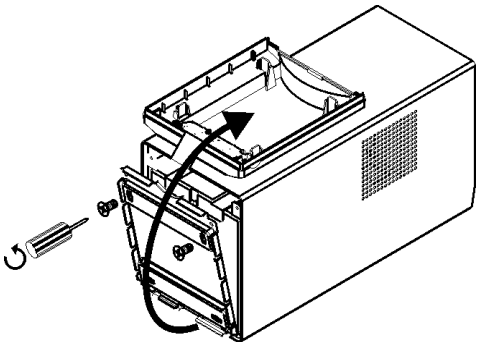

Modelo de 1500VA

Paso 3

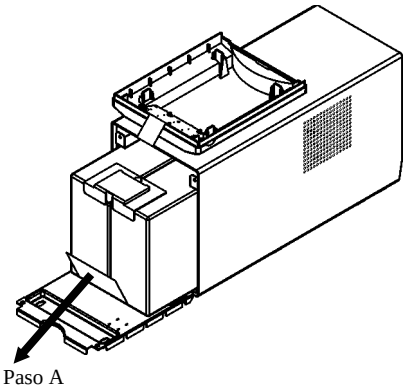

Saque el módulo de la batería del compartimiento hasta que la parte posterior del módulo quede alineada con los bordes externos del SAI.

Desconecte el conector de la batería.

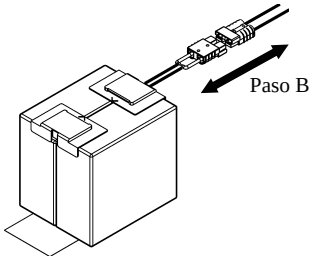

Modelo de 1000VA

Paso 3

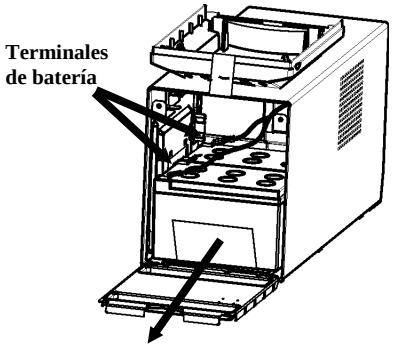

Desconecte los terminales del cable de la batería antes de extraer el módulo de la batería del SAI.

Nota: El cable rojo se conecta al terminal de color rojo y el cable negro, al terminal negro. Esto es importante durante el procedimiento de reemplazo de la batería.

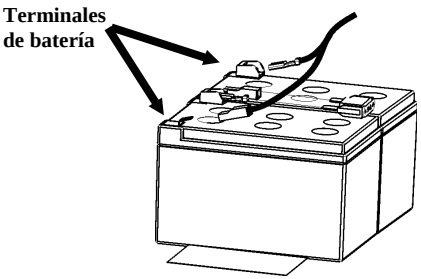

No olvide enviar la batería usada a un centro de reciclado o a APC, en el material de embalaje de la batería nueva.

INSTALACIÓN DEL NUEVO MÓDULO DE LA BATERÍA

Para volver a colocar el módulo de la batería, invierta las instrucciones descritas en la sección *Extracción del marco delantero y del módulo de la batería*.

Desconexión de la batería para el transporte

Las reglamentaciones del Departamento de Transporte de EE.UU. exigen que DESCONECTE siempre LA BATERÍA antes de enviarla.

Como no es necesario retirarla, la batería puede permanecer en el SAI.

1. Cierre y desconecte todo equipo conectado al SAI.
2. Cierre y desconecte el SAI de la fuente de alimentación.
3. Desenchufe el conector de la batería (situado en el panel trasero).

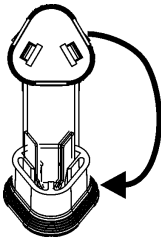

Si desea obtener instrucciones para el transporte o el material de embalaje adecuado, póngase en contacto con APC desde el sitio Web, en www.apc.com/support/contact.

5: RESOLUCIÓN DE PROBLEMAS

Use la tabla que hallará a continuación para resolver problemas sencillos en la instalación y el funcionamiento del sistema Smart-UPS. Si necesita ayuda para resolver problemas más complejos con el SAI, consulte el sitio de APC en Internet, www.apc.com.

PROBLEMA Y POSIBLE CAUSA	SOLUCIÓN
EL SAI NO SE ENCIENDE	
No se ha conectado correctamente la batería.	Compruebe que el conector de la batería (situado en el panel trasero) esté bien colocado.
No ha presionado el botón Test.	Presione una vez el botón Test para encender el SAI y el equipo conectado.
El SAI no está conectado a la fuente de alimentación de la red pública.	Compruebe que el cable eléctrico que conecta el SAI al suministro de energía de la red pública esté firmemente conectado en ambos extremos.
No hay voltaje de la red pública o no es suficiente.	Enchufe una lámpara de mesa para comprobar que la fuente de alimentación de la red pública del SAI funcione correctamente. Si la luz es muy tenue, haga inspeccionar el voltaje de la red pública.
EL SAI NO SE APAGA	
Falla interna del SAI.	No use el SAI. Desenchúfelo y hágalo reparar inmediatamente.
EL SAI EMITE UN SONIDO DE ALARMA OCASIONALMENTE	
Es el funcionamiento normal del SAI.	Ninguna. El SAI está protegiendo el equipo conectado.
EL SAI NO OFRECE EL TIEMPO DE RESPALDO PREVISTO	
La batería del SAI tiene poca carga debido a que se ha producido recientemente un apagón o a que está cerca del fin de su vida útil.	Cargue la batería. Las baterías deben ser recargadas después de interrupciones prolongadas en el suministro de la red pública. Las baterías se gastan más rápido si se usan con frecuencia o si funcionan con altas temperaturas. Si la batería está cerca del final de su vida útil, puede ser aconsejable reemplazarla aunque todavía no se haya iluminado el indicador de reemplazo de la misma.
TODOS LOS INDICADORES ESTÁN ILUMINADOS Y EL SAI EMITE UN SONIDO CONSTANTE	
Falla interna del SAI.	No use el SAI. Apáguelo y envíelo inmediatamente a reparar.
LOS INDICADORES DEL PANEL DELANTERO SE ILUMINAN Y SE APAGAN INTERMITENTEMENTE Y EN FORMA SECUENCIAL	
El SAI ha sido apagado en forma remota mediante un programa o una tarjeta de accesorios opcional.	Ninguna. El SAI volverá a encenderse automáticamente cuando regrese el suministro de energía de la red pública.

PROBLEMA Y POSIBLE CAUSA	SOLUCIÓN
TODOS LOS INDICADORES ESTÁN APAGADOS Y EL SAI ESTÁ ENCHUFADO A UN TOMACORRIENTE DE PARED	
El SAI está apagado y la batería está descargada debido a una interrupción prolongada en el suministro eléctrico.	Ninguna. El SAI volverá a funcionar normalmente cuando se restablezca el servicio y la batería tenga suficiente carga.
EL INDICADOR DE SOBRECARGA ESTÁ ILUMINADO Y EL SAI EMITE UN TONO CONSTANTE DE ALARMA	
El SAI está sobrecargado.	El equipo conectado supera la "carga máxima" especificada y definida en la sección de especificaciones del sitio Web de APC en www.apc.com. La alarma permanecerá activada hasta que se elimine la sobrecarga. Para eliminar la sobrecarga, desconecte todos los equipos innecesarios del SAI. El SAI continuará suministrando energía mientras esté encendido y no se active el disyuntor; el SAI no suministrará energía de la baterías si se produce una interrupción en el voltaje de la red pública. Si se produce una sobrecarga continúa mientras el SAI está siendo alimentado por la batería, la unidad apagará la salida para proteger al SAI contra posibles daños.
ESTÁ ILUMINADO EL INDICADOR QUE INDICA EL REEMPLAZO DE LA BATERÍA	
El indicador de reemplazo de la batería se ilumina y apaga intermitentemente y se escucha un pitido corto cada dos segundos para indicar que la batería está desconectada.	Inspeccione los conectores de la batería para comprobar que estén bien conectados.
La batería es débil.	Permita que la batería se recargue durante 24 horas. A continuación, realice una prueba de diagnóstico. Si el problema continúa después de recargar la batería, sustituya la batería.
Falla en la prueba automática de la batería.	El SAI emite pitidos cortos durante un minuto y se ilumina el indicador de reemplazo de la batería. El SAI repite la advertencia cada cinco horas. Realice la prueba automática después que la batería se haya cargado durante 24 horas para confirmar el estado del indicador de reemplazo. La alarma se detendrá si la batería no falla en la prueba automática.
SE ILUMINA EL INDICADOR DE FALLAS EN EL CABLEADO DEL SITIO	
Se enciende el indicador de fallas en el cableado del sitio (situado en el panel trasero). *Sólo los modelos de 120V.*	El SAI está enchufado en un tomacorriente de la red pública incorrectamente cableado. Algunos de los problemas que pueden detectarse en el cableado son la ausencia de una conexión a tierra, inversión de la polaridad neutro-fase y una sobrecarga en el circuito neutro. Comuníquese con un electricista calificado para que solucione el problema en el cableado del edificio.

PROBLEMA Y POSIBLE CAUSA	SOLUCIÓN
SE ACTIVA EL DISYUNTOR DE ENTRADA	
El pulsador del disyuntor (situado arriba de la conexión de cable de entrada) sobresale.	Desenchufe algunos equipos para reducir la carga en el SAI y presione el pulsador.
SE ILUMINA EL INDICADOR DE REDUCCIÓN O AUMENTO DEL VOLTAJE	
Se ilumina el indicador de reducción o aumento en el voltaje El sistema atraviesa períodos excesivos de alto o bajo voltaje.	Solicite al personal de servicio técnico autorizado que inspeccione sus instalaciones para determinar la presencia de problemas eléctricos. Si el problema continúa, póngase en contacto con la compañía de electricidad para solicitar asistencia.
SE ACTIVA EL DISYUNTOR DE LA RED PÚBLICA DE ENERGÍA	
El disyuntor de la red pública de energía se activa durante el funcionamiento normal.	*En los modelos de 100V:* Para poder funcionar a la capacidad nominal máxima de vatios del producto de 1500VA, el enchufe de 15A entregado debe ser reemplazado por un enchufe de 20A. Este cambio debe ser realizado por personal autorizado del servicio técnico.
EL SAI FUNCIONA CON LA BATERÍA A PESAR DE DISPONER DE VOLTAJE NORMAL DE LÍNEA	
Se activó el disyuntor de entrada del SAI. El voltaje de línea es muy alto o bajo o está distorsionado. Los generadores económicos que funcionan con combustible pueden distorsionar el voltaje.	Reduzca la carga en el SAI. Para ello, desenchufe equipos y presione el pulsador para reiniciar el disyuntor (en la parte trasera del SAI). Enchufe el SAI en un tomacorriente que se encuentre en otro circuito. Pruebe el voltaje de entrada con la pantalla de voltaje de la red pública (véase a continuación). Si es aceptable para el equipo conectado, reduzca la sensibilidad del SAI.
LOS INDICADORES LUMINOSOS DE CARGA Y DE CARGA DE LA BATERÍA SE ENCIENDEN Y APAGAN SIMULTÁNEAMENTE Y EN FORMA INTERMITENTE	
Se ha apagado el SAI. La temperatura interna del SAI es superior al límite permitido para el funcionamiento seguro.	Compruebe que la temperatura de la habitación se encuentre dentro de los límites establecidos para el funcionamiento. Compruebe que el SAI esté correctamente instalado y disponga de adecuada ventilación. Permita que el SAI se enfríe. Reinicie el SAI. Si el problema continúa, póngase en contacto con APC desde www.apc.com/supoport.

PROBLEMA Y POSIBLE CAUSA	SOLUCIÓN
DIAGNÓSTICO DEL VOLTAJE DE LA RED PÚBLICA	
Voltaje de la red pública 230V: 266, 248, 229, 210, 191 120V: 133, 123, 115, 105, 98 100V: 119, 109, 100, 91, 81 Battery Charge	El SAI posee funciones de diagnóstico que permiten ver el voltaje de la red pública. Enchufe el SAI al suministro normal de la red pública. Mantenga presionado el botón Test para ver la pantalla con la barra del voltaje de la red pública. Después de unos segundos, en la pantalla de los cinco indicadores luminosos y carga de batería situada a la derecha del panel delantero podrá verse el voltaje de entrada de la red pública. Consulte la figura a la izquierda para la lectura del voltaje (los valores no se encuentran en el SAI). La pantalla indica que el voltaje se encuentra entre el valor mostrado en la lista y el siguiente valor más alto. Si hay tres indicadores iluminados, significa que el voltaje de línea se encuentra dentro de los límites normales. Si no hay indicadores iluminados y el SAI está enchufado en un tomacorriente de la red pública que funciona, el voltaje de línea es extremadamente bajo. Si los cinco indicadores están iluminados, el voltaje de línea es extremadamente alto y debe ser inspeccionado por un electricista.
El SAI inicia una prueba automática como parte de este procedimiento. Dicha prueba no afecta a la pantalla de voltaje.	

Reparación

Si necesita reparar el SAI, no lo devuelva al distribuidor y siga los pasos descritos a continuación:

1. Lea los problemas descritos en la sección *Resolución de problemas* para comprobar que no se trata de un problema común.
2. Si el problema continúa, comuníquese con el servicio de atención al cliente desde el sitio web de APC en www.apc.com/support.
   - Anote el número de modelo del SAI, el número de serie y la fecha de compra. Si llama al servicio de atención al cliente de APC, un técnico le pedirá que describa el problema y si es posible, le dirá cómo resolverlo. Si no es posible, el técnico emitirá un número de autorización para envío de materiales.
   - Si el SAI se encuentra dentro del período de garantía, la reparación es gratis. De lo contrario deberá pagar el costo de la reparación.
3. Embale el SAI en el material de embalaje original. Si dicho material no está a su disposición, en el sitio Web de APC en www.apc.com/support hallará la información necesaria para obtener un nuevo paquete de materiales de embalaje.
   - Embale el SAI correctamente para evitar que se dañe durante el transporte. No use nunca cuentas de plástico esponjoso (Styrofoam) para el embalaje. Los daños producidos durante el transporte no están cubiertos por la garantía.

Las reglamentaciones del Departamento de Transporte de EE.UU. exigen que DESCONECTE siempre LA BATERÍA antes de enviarla.

Como no es necesario retirarla, la batería puede permanecer en el SAI.

4. Escriba el número de autorización para la devolución en el exterior de la caja.
5. Envíe el SAI asegurado y con gastos de transporte prepagos a la dirección indicada por el servicio de atención al cliente.

Cómo comunicarse con APC

Consulte la información que se encuentra en el sitio de APC en Internet:

http://www.apc.com/support

6: INFORMACIÓN ACERCA DE AGENCIAS REGULADORAS Y GARANTÍAS

Autorizaciones de agencias reguladoras y advertencias acerca de la radiofrecuencia

MODELOS DE 230 VOLTIOS

N394

ME 61

Este es un producto Clase A. En un ambiente residencial, este producto puede causar interferencias de radio en cuyo caso, el usuario deberá hacerse cargo de tomar las medidas correctivas necesarias.

MODELOS DE 120 VOLTIOS

LISTED 42C2
E95463

LR 63938

Este equipo ha sido probado y se ha determinado que se encuentra dentro los límites establecidos para dispositivos digitales de Clase A, de acuerdo con la Parte 15 de las reglas de la Comisión Federal de Comunicaciones de EE.UU. Estos límites han sido establecidos para proporcionar una protección razonable contra interferencias perjudiciales cuando el equipo funciona en entornos comerciales. Este equipo genera, usa y puede irradiar energía de radiofrecuencia y si no se instala y usa de acuerdo con el manual de instrucciones, puede causar interferencias perjudiciales en las comunicaciones de radio. El uso de este equipo en áreas residenciales puede causar interferencias perjudiciales en cuyo caso, se le solicitará al usuario que las corrija a su propio cargo.

Se deben utilizar cables de señal blindados con este producto para garantizar el cumplimiento de los límites establecidos para la Clase A por la Comisión Federal de Comunicaciones de EE.UU.

警告使用者:

這是甲類的資訊產品，在居住的環境中使用時，可能會造成射頻干擾，在這種情況下，使用者會被要求採取某些適當的對策。

MODELOS DE 100V

LISTED 42C2
E95463

この装置は、情報処理装置等電波障害自主規制協議会（ＶＣＣＩ）の基準に基づくクラスＡ情報技術装置です。この装置を家庭環境で使用すると電波妨害を引き起こすことがあります。この場合には使用者が適切な対策を講ずるよう要求されることがあります。

Declaración de conformidad

CE 2001

EC Declaration of Conformity

We, the undersigned, declare under our sole responsibility that the equipment specified below conforms to the following standards and directives:

Standards to Which Conformity Declared:	EN50091-1, EN60950, EN50091-1-1, IEC60950 EN55022, EN50091-2, EN61000-3-2, EN61000-3-3
Application of Council Directives:	73/23/EEC, 93/68/EEC 89/336/EEC, 92/31/EEC, 91/157/EEC
Type of Equipment:	Uninterruptible Power Supply
Model Numbers:	SUA1000I, SUA1500I, SUA1000IX219, SUA1500IX219, SUA750XLI, SUA1000XLI, APC10IA
Manufacturer's Name and Address:	American Power Conversion 132 Fairgrounds Road West Kingston, Rhode Island, 02892, USA -or- American Power Conversion (A. P. C.) b. v. Ballybritt Business Park Galway, Ireland -or- American Power Conversion Main Avenue, Peza Rosario, Cavite, Philippines -or- American Power Conversion 2nd Street, Peza, Cavite Economic Zone Rosario, Cavite Philippines -or- American Power Conversion Lot 32 Phase 1 Carmelray Industrial Park Canlubang, Calamba, Luguna Philippines -or- APC (Suzhou) UPS Co., Ltd No. 189 Suhong Road, China-Singapore
Importer's Name and Address:	Suzhou Industrial Park Suzhou 215021, Jiangsu, P.R.C American Power Conversion (A. P. C.) b. v. Ballybritt Business Park Galway, Ireland
Place: N. Billerica, MA U.S.	5 Jan 01 Richard J. Everett, Sr. Regulatory Compliance Engineer
Place: Galway, Ireland	5 Jan 01 Ray S. Ballard, Managing Director, Europe Phone: 353 917 02000 Fax: 353 9175 6909

Garantía limitada

American Power Conversion (APC) garantiza que sus productos están libres de defectos en los materiales y la mano de obra durante un período de dos años a partir de la fecha de compra. De acuerdo con esta garantía, la obligación de APC se limita a reparar o reemplazar, a su sola discreción, todo producto defectuoso. Para reparar equipos cubiertos por la garantía se debe solicitar un número de autorización para la devolución al departamento de atención al cliente. Los productos deben devolverse con los gastos de transporte prepagados, una breve descripción del problema y prueba de la fecha y lugar de compra. Esta garantía no cubre equipo que ha sido dañado por accidente, negligencia o uso indebido o que ha sido alterado o modificado de cualquier forma. La garantía se otorga únicamente al comprador inicial, quién debe haber registrado correctamente el producto dentro de los 10 días de realizada la compra.

CON EXCEPCIÓN DE LAS GARANTÍAS OTORGADAS, AMERICAN POWER CONVERSION NO OTORGA NINGUNA OTRA GARANTÍA EXPRESA O IMPLÍCITA COMO POR EJEMPLO, GARANTÍAS DE COMERCIABILIDAD O ADECUACIÓN PARA UN USO EN PARTICULAR. Algunos estados no reconocen la limitación o exclusión de la garantía implícita y por lo tanto en ese caso, las mismas pueden no tener vigencia para el comprador.

CON EXCEPCIÓN DE LO YA PREVISTO ANTERIORMENTE, APC NO SERÁ EN NINGÚN CASO RESPONSABLE POR DAÑOS DIRECTOS, INDIRECTOS, ESPECIALES, INCIDENTALES O CONSECUENTES QUE SURJAN DEL USO DE ESTE PRODUCTO, AÚN CUANDO HAYA SIDO ADVERTIDA DE LA POSIBILIDAD DE QUE SE PRODUZCAN DICHOS DAÑOS. Concretamente, APC no es responsable por ningún costo como por ejemplo ingresos o ganancias perdidas, pérdida de equipo, imposibilidad de usar equipo, pérdida de software, pérdida de datos, costos de reemplazos, reclamos de terceros o similares.

Derecho intelectual sobre todo el contenido © 2001 de American Power Conversion Corporation. Reservados todos los derechos. Se prohíbe la reproducción total o parcial sin autorización.

APC, Smart-UPS y PowerChute son marcas registradas de American Power Conversion Corporation. Todas las demás marcas son propiedad de sus respectivos titulares.